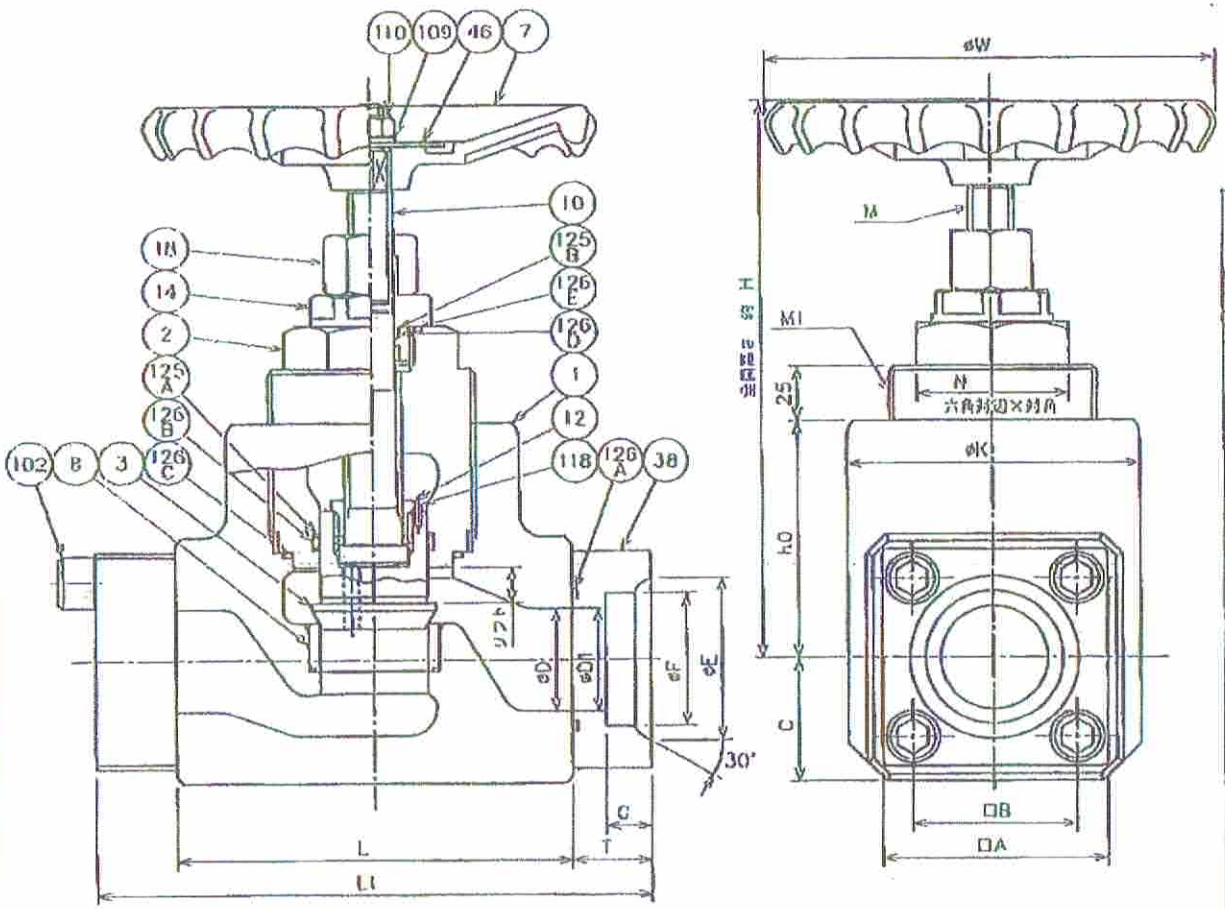

品番 NO.	部品名 NAME OF PARTS	材質 MATERIALS	員数 REQ'D NO.	備考 REMARKS
126E	O リング	ニトリルゴム	1	JIS B 2401 1B
126D	O リング	ニトリルゴム	1	JIS B 2401 1A
126C	O リング	ニトリルゴム	1	JIS B 2401 1B
126B	O リング	ニトリルゴム	1	JIS B 2401 1A
126A	O リング	ニトリルゴム	2	JIS B 2401 1B
125B	バックアップリング	テフロン	1	JIS B 2407 T2
125A	バックアップリング	テフロン	2	JIS B 2407 T2
118	スプリングピン	SK5M	1	
110	U ナット	SUP-3 SS400	1	
109	平座金	SS400	1	
102	六角穴付きボルト	SCM435	8	
46	銘板	A5052P	1	
38	弁フランジ	SS400	2	
18	ロックナット	SS400	1	
14	パッキン押さえ	S25C	1	
12	弁押さえ	SS400	1	
10	弁棒	SCM435	1	
8	弁座	SCM435	1	
7	ハンドル車	FC200	1	
3	弁体	S45C	1	
2	ふた	FC300	1	
1	弁箱	FC300	1	

最高使用圧力 MAX. WORKING PRESSURE	21 MPa	承認 APPROVED	永田
シート試験圧力 SEAT TEST PRESSURE	31.5 MPa	検図 CHECKED	川崎
耐圧試験圧力 SHELL TEST PRESSURE	42 MPa	製図 DRAWN	安田

名称 NAME: 油圧用ストップバルブ フランジ形

形式 MODEL NO.: HF-4211-※※-23

HIROSE VALVE INDUSTRY CO., LTD.

日付 DATE: 1990.10.8

図番 DRAWING NO.: ES-5123 ⚠5

改訂 SYM	図番 REMARKS	日付 DATE	作図 SIGN	承認 APPROVED
⚠1	90100801	H2.10.8	前山	永田
⚠2	92111801	H4.11.18	安田	永田
⚠3	94071802	H6.7.18	安田	永田
⚠4	9904200I	H11.4.20	西村	田中

モデルナンバ	面間 D	面間 L	面間 L1	弁フランジ D1	E	F	G	A	B	102ボルト 呼び寸法	数	T	ふた N	ふた M1	M	h0	K	C	リフト	W	H	Oリング呼び番号 (JIS B 2401) 126A	126B	126C	126D	126E	質量 kg
HF-4211-40-23	37.5	140	230	37.5	63	49.4	18	92	65	M16×60	8	35	54×62.4	M76×2	M16	95	115	50	13	150	229	G50	P38	G60	P16	G35	20.0
HF-4211-50-23	42.5	175	245	47.5	75	61.1	20	100	73	M16×60	8	35	67×77.4	M90×2	M20	110	130	57	17	200	277	G60	P48	G75	P20	G40	27.2
HF-4211-65-23	60	240	298	60	95	77.1	22	128	92	M20×75	8	44	71×82	M100×2	M22	120	150	70	22	250	324	G75	P60	G85	P22	G40	45.8
HF-4211-80-23	71	250	338	71	108	90	25	140	103	M22×80	8	46	77×88.9	M115×2	M24	140	165	70	27	300	370	G85	P71	G100	P24	G45	61.6